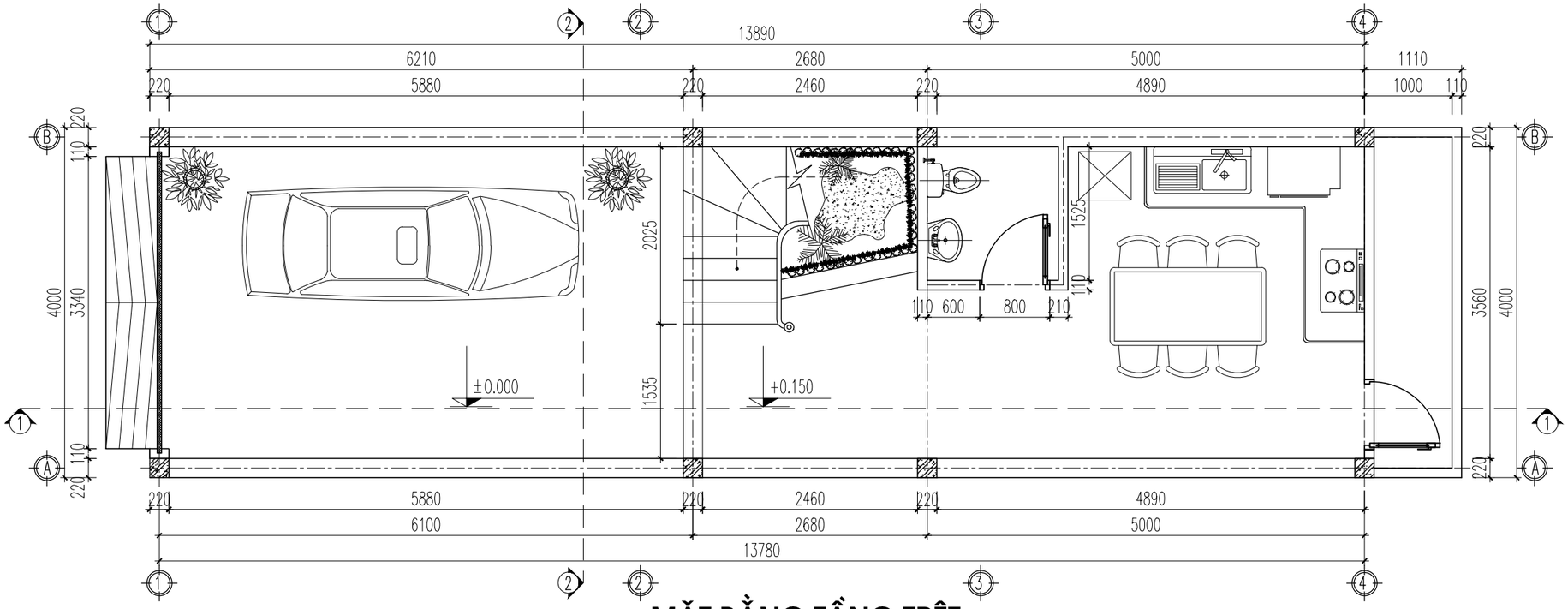

MẶT BẰNG TẦNG TRỆT

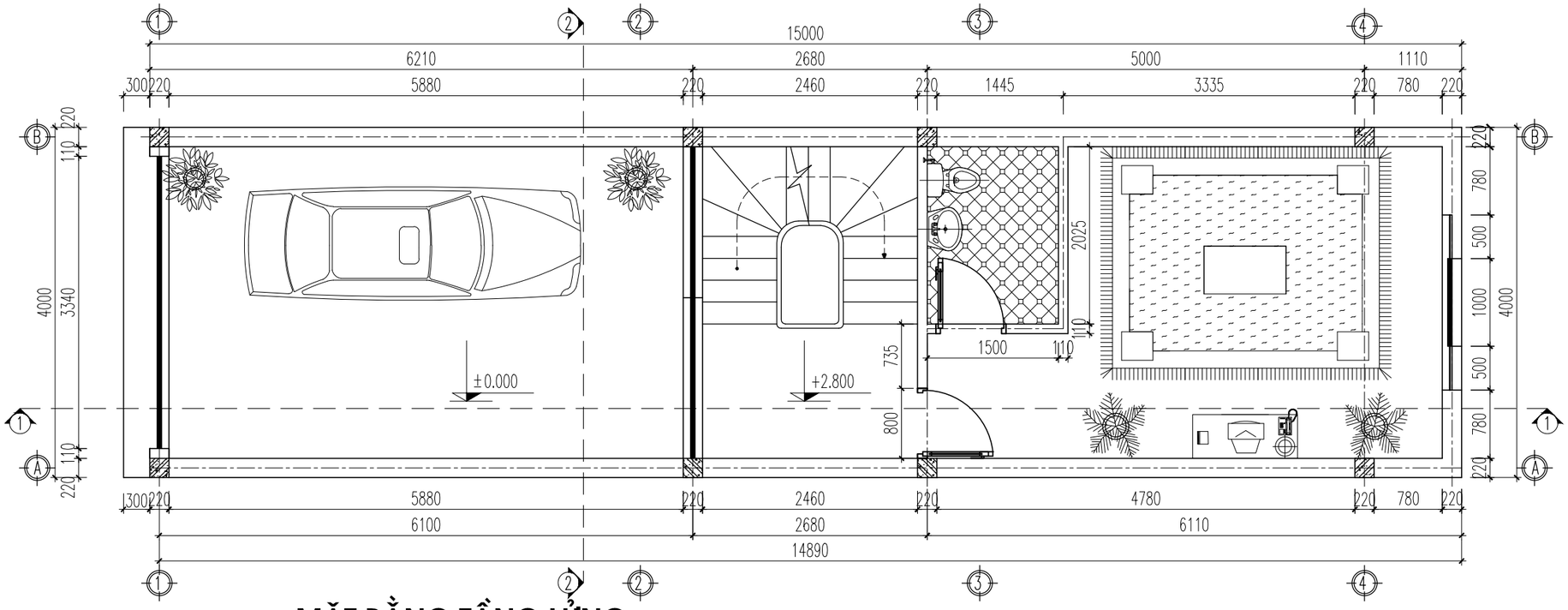

MẶT BẰNG TẦNG LỬNG

DỰ ÁN - PROJECT:

NHÀ Ở GIA ĐÌNH

ĐỊA ĐIỂM XD - CONSTRUCTION SITE:

QUẢNG NINH

CHỦ ĐẦU TƯ - CLIENT:

GIA ĐÌNH ÔNG :

TƯ VẤN THIẾT KẾ- CONSULTANT:

CÔNG TY CP THIẾT KẾ VÀ PHÁT TRIỂN CÔNG NGHỆ XÂY DỰNG SPAN

SPAN DESIGN.,JSC

ĐỊA CHỈ: TỔ 9 - KHU 3A - TP HẠ LONG - T.QUẢNG NINH

TEL: 0333640950 FAX: 0333640951 EMAIL: SPANJSC@GMAIL.COM

GIÁM ĐỐC

NGUYỄN TIẾN HIỆP

CHỦ TRÌ NGUYỄN XUÂN THỦY	
THIẾT KẾ BÙI THẾ GIANG	
KIỂM TRA NGUYỄN XUÂN THỦY	
QUẢN LÝ KĨ THUẬT NGUYỄN TIẾN HIỆP	

HẠNG MỤC:

NHÀ Ở

BẢN VẼ:

MẶT BẰNG TẦNG TRỆT, LỬNG

ĐIỀU CHỈNH HỒ SƠ

LẦN	NGÀY	NỘI DUNG ĐIỀU CHỈNH
01		
02		
03		

GIAI ĐOẠN THIẾT KẾ:

THIẾT KẾ KỸ THUẬT THI CÔNG

TỶ LỆ BẢN VẼ:

HOÀN THÀNH:

KT 01